NO	品 名	数	材 質	仕 様
1	パネル大	2	FRP+アクリル	サンドイッチパネル
2	パネル小	2	FRP+アクリル	サンドイッチパネル
3	パネル枠	24	アルミ	アルマイト処理
4	ドアーパネル	1	FRP+アクリル	サンドイッチパネル
5	防水パン	1	FRP	
6	屋 根	1	FRP	採光仕様
7	混合水栓	1	−	シャワー付き
8	照 明	1	P C	防湿白熱灯
9	鏡	1	ガラス	203×305
10	タオル掛け	1	SUS304	
11	ドアー取手	1	SUS304	
12	運搬用取手	4	SUS304	
13	丁 番	2	SUS304	
14	通気口キャップ	2	P P	
15	排水トラップ	1	ABS	VU50
16	吊り金具	4	クロメート	
17	シャワーカーテン	1	PVC	1200×1710
18	カーテンパイプ	1	SUS304	ø9×785
19	アンカーボルト	4	クロメート	M8×200 (オプション)
20	アンカー金具	4	クロメート	オプション

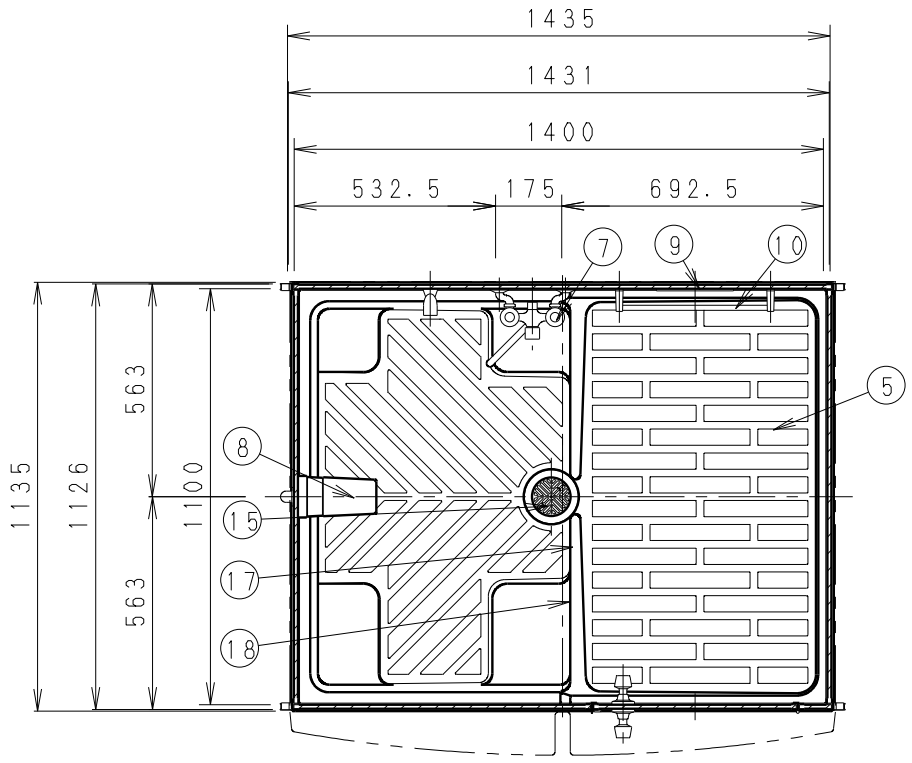

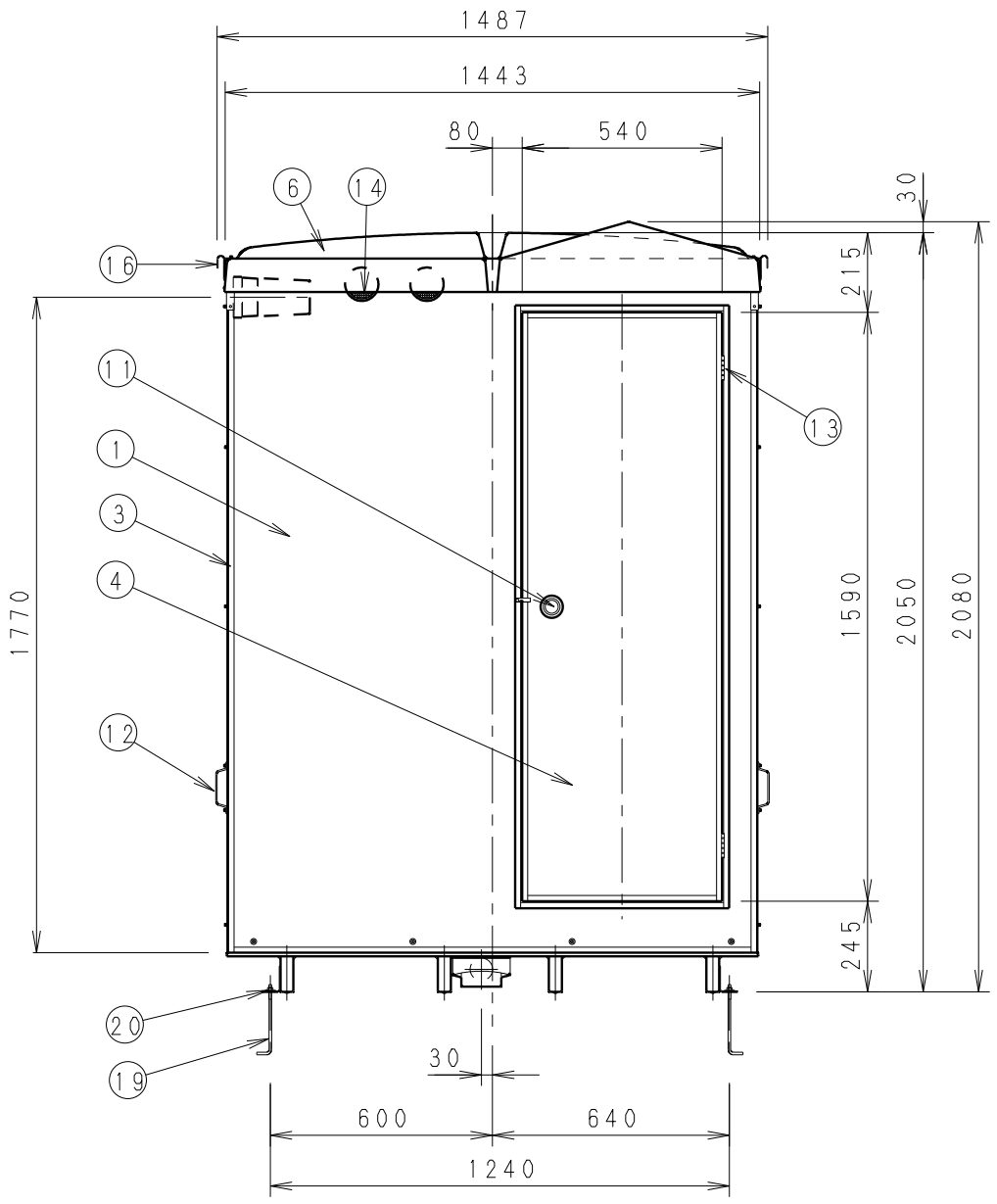

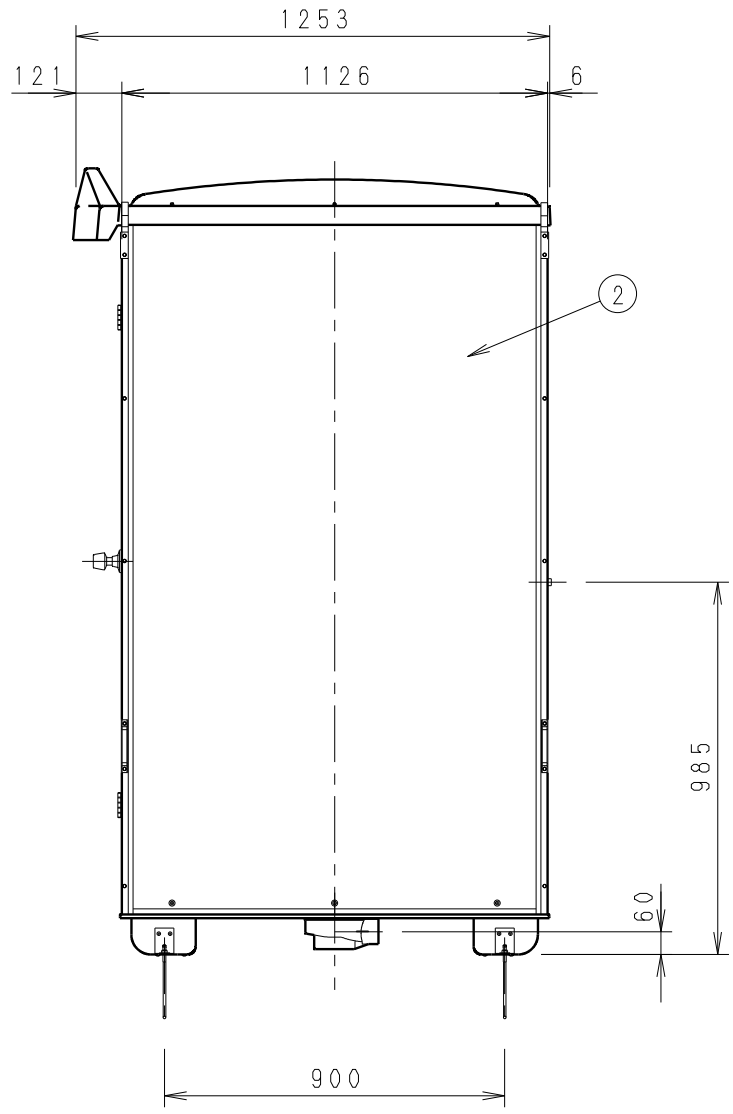

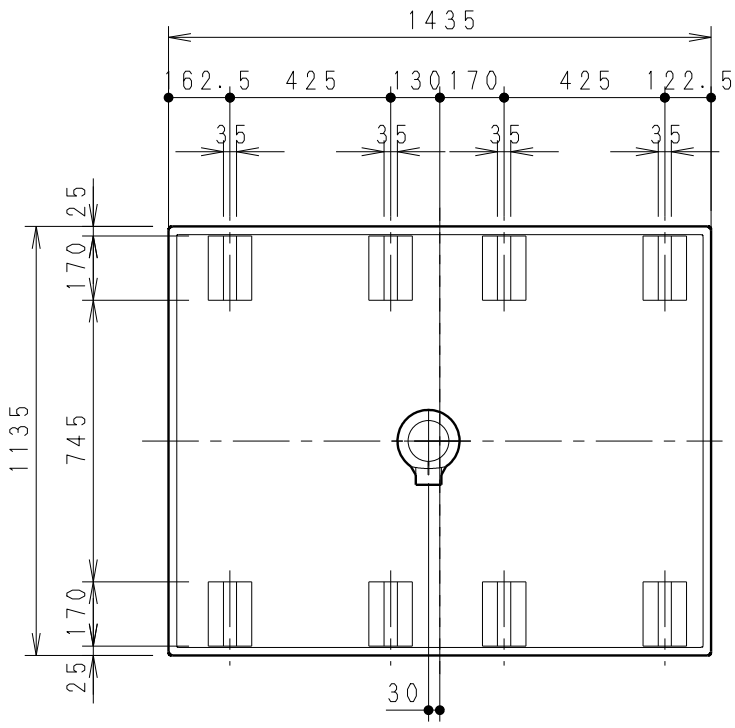

符合	改訂事項	年 月 日	担当
1			
2			
3			
4			

組合せ図面名

図番

設計	金澤	機種	FS2-23R
製図	金澤	名称	仕様図
検図		図番	95302392
日付	H13 06/15	個数	
尺度	1:20		

株式会社 ハマネツ