NO	品名	数	材質	仕様
1	パネル大	4	FRP+アクリル	サンドイッチパネル
2	仕切パネル	1	FRP+アクリル	サンドイッチパネル
3	パネル枠	32	アルミ	
4	ドアー	2	FRP+アクリル	サンドイッチパネル
5	防水パン	1	FRP	
6	屋根	1	FRP	採光仕様
7	混合水栓	1	−	シャワー付き
8	照明	2	PC	防湿白熱灯（40W）
9	鏡	1	ガラス	203×305
10	ドアー取手	2	SUS304	
11	運搬用取手	4	SUS304	
12	丁番	4	SUS304	
13	排水トラップ	1	ABS	VU50
14	吊り金具	4	クロメート	
15	タオル掛け	2	SUS304	
16	窓	2	FRP	
17	棚	1	FRP	
18	通気口キャップ	2	P P	
19	アンカー金具	4	クロメート	オプション
20	アンカーボルト	4	クロメート	M8×200（オプション）

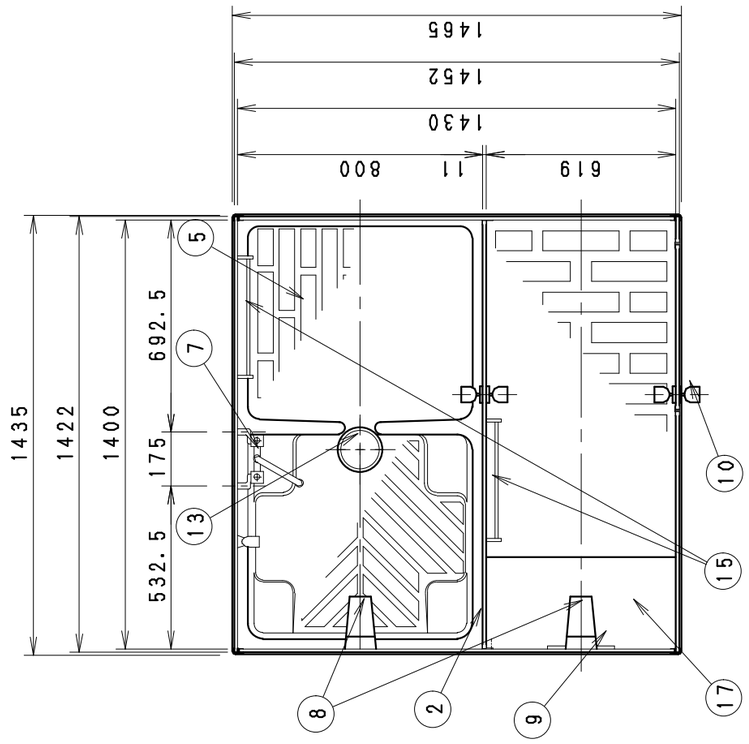

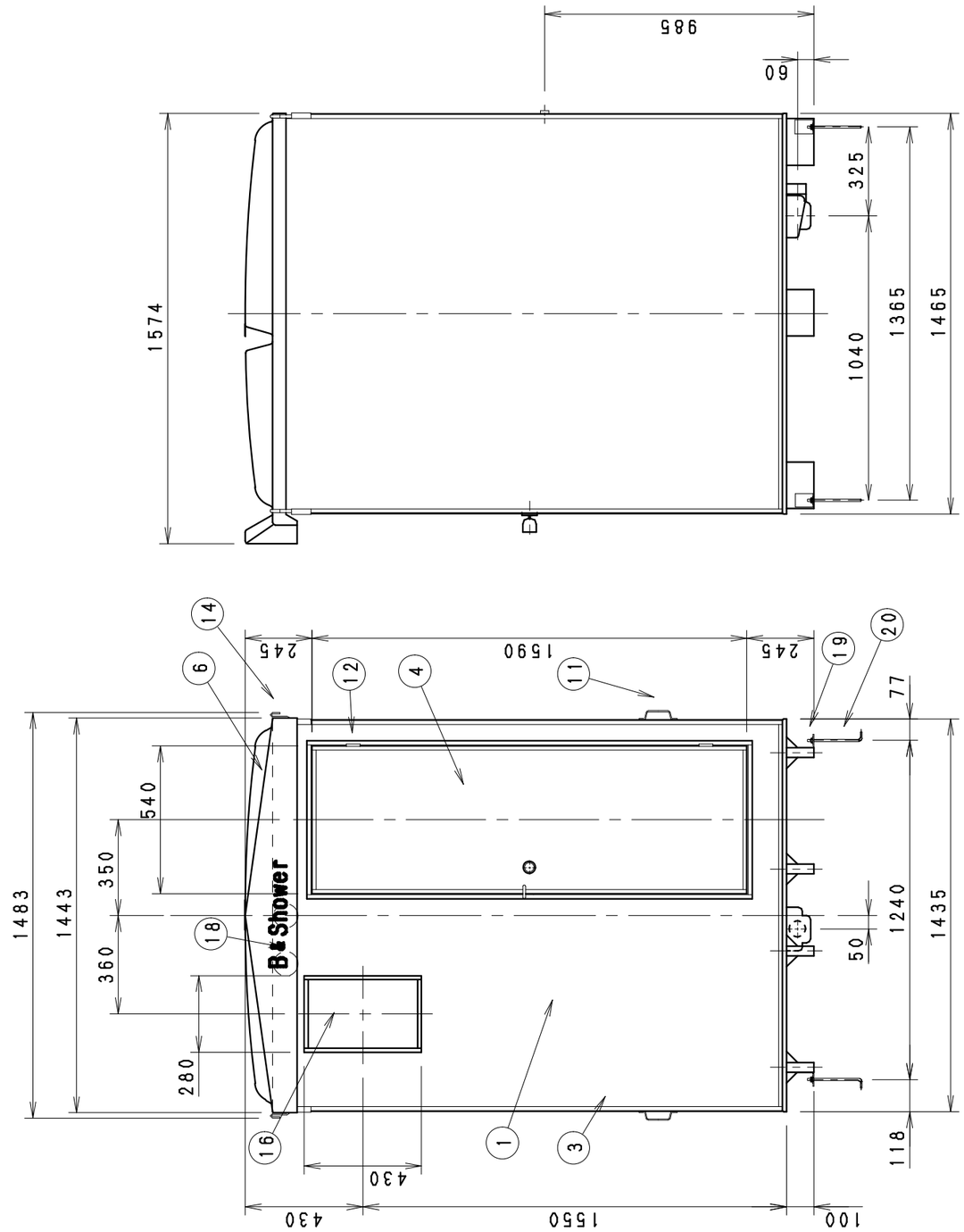

符合	改訂事項	年月日	担当
1			
2			
3			
4			
組合せ図面名		図番	

設計	和崎	機種	FS2-25R	日付	H12 06.23
製図	栗沢	名称	風呂シャワーユニット	個数	
検図		図番	95301967	尺度	1:20

株式会社 ハマネツ