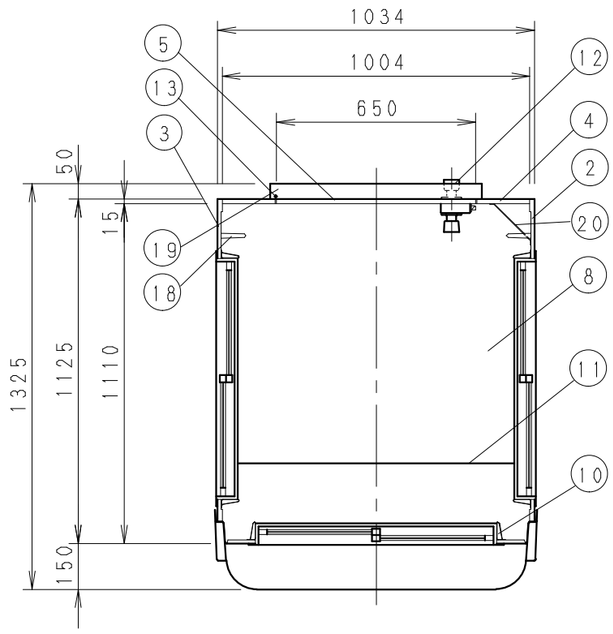

NO	品 名	数	材 質	仕 様
1	本体前部	1	FRP	
2	本体右パネル	1	FRP・アクリル・アルミ枠	サンドイッチパネル
3	本体左パネル	1	FRP・アクリル・アルミ枠	サンドイッチパネル
4	本体後パネル	1	FRP・アクリル・アルミ枠	サンドイッチパネル
5	ド アー	1	FRP・アクリル・アルミ枠	サンドイッチパネル
6	屋 根	1	FRP	
7	架 台	1	アルミ	アルマイト処理
8	フロアー	1	コンパネ	12mm
9	窓サッシ	3	アルミ・ガラス	787x845
10	窓枠モール	9	PVC	
11	カウンター	1	PVC	412x27x1000
12	ロック錠	1	SUS304	鍵付
13	丁 番	2	SUS304	
14	吊りボルト	4	SUS304	M8アイボルト
15	照明ソケット	1	−	
16	電線引込管	1	P E	
17	取 手	2	SUS304	
18	ヘルメットホルダー	2	SUS304	
19	ドアーカバー	1	SUS304	
20	カサ立てステー	1	SUS304	

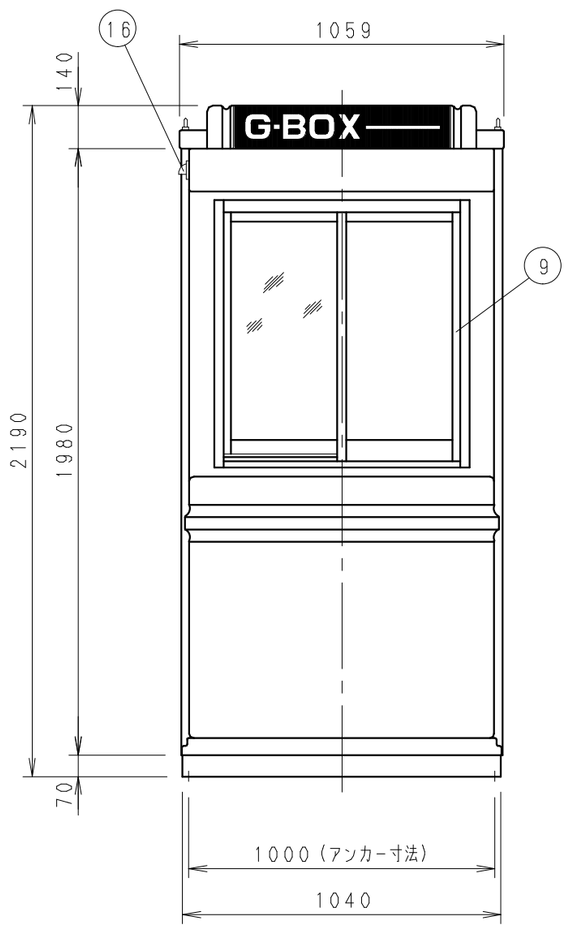

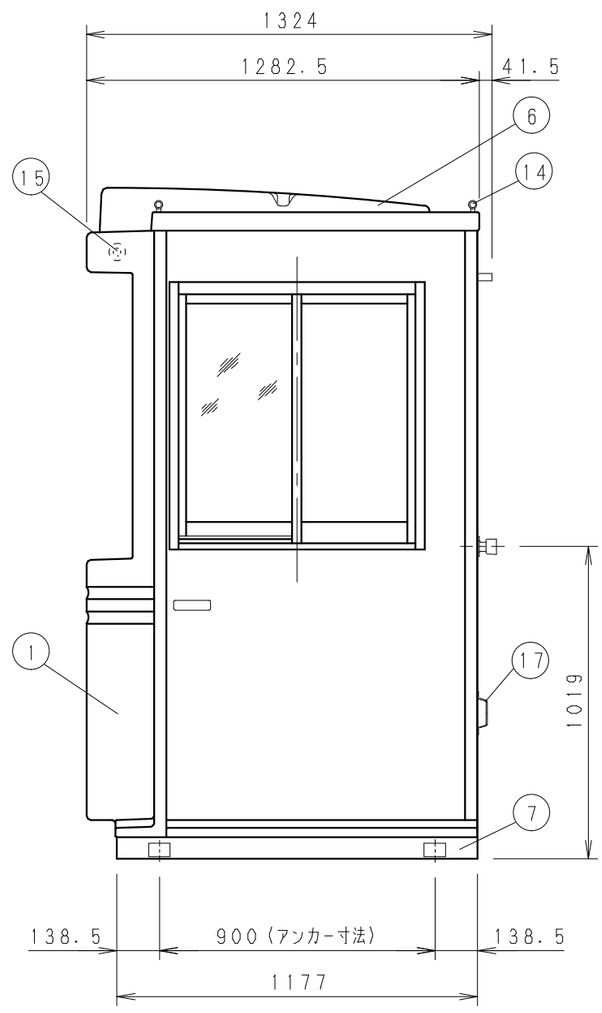

符合	改訂事項	年	月	日	担当
1					
2					
3					
4					

組合せ図面名

図番

設計 金澤
製図 金澤
検図

機種 GB−1
名称 ガードマンボックス仕様図
図番 95300792

日付 H11 11.12
個数
尺度 1:20

株式会社 ハマネツ